Aço carbono

Eletrodo para soldagem a arco elétrico

Conjunto de 2 ou 3

Números que indica a

Resistência do material

Em Ksi

1 Ksi = 1000 psi = 0,7 Kgf por mm2

AWS E XXX Y Z

Número que indica

A posição de soldagem:

1 = todas as posições

2 = plana e horizontal

3 = somente plana

Número que indica tipo de revestimento e corrente

XX10 rev. Celulósico (sódio)	CC+
XX20 rev. Ácido	CC-
XXY1 rev. Celulósico (potássio)	CC+ CA
XXY2 rer. Rutílico (sódio)	CC- CA
XXY3 rer. Rutílico (potássio)	CC+ CC- CA
XXY4 rev. Rutílico (pó de ferro)	CC+ CC- CA
XXY5 rev. Básico (sódio)	CC+
XXY6 rev. Básico (potássio)	CC+ CA
XXY7 rev. Ácido (pó de ferro)	CC- CA
XXY8 rev. Ácido (pó de ferro)	CC+ CA

Eletrodo para soldagem ao arco elétrico

Conjunto de 2 ou 3 números que indicam a resistência do material em Ksi

1ksi = 1000 psi = 0,7 Kgf por mm2

AWS E XXX –XX

Baixa Liga

Eletrodo	Composição química aproximada
E XXXX – A1	0,5% Mo
E XXXX – B1	0,5% Cr: 0,5% Mo
E XXXX – B2	1,25% Cr 0,5% Mo
E XXXX – B2L	1,25% Cr:0,55 Mo (baixo carbono)
E XXXX – B4L	2% Cr: 0,55 Mo (baixo carbono)
E XXXX – C1	2,5% Ni
E XXXX – C2	3,5% Ni
E XXXX – C3	1% Ni
E XXXX – B3	2,25% Cr 1% Mo
E XXXX – B3L	2,5% Cr 1% Mo (baixo carbono)
E XXXX – D1	1,55% Mn: 0,35% Mo
E XXXX – D2	2% Mn: 0,35% Mo
E XXXX – G	Aço alta resistência com seis diferentes composições de C, Mn, Ni, Cr, Mo e V.
E XXXX - M	Aço alta resistência com cinco diferentes composições de C, Mn, Ni, Cr, Mo.

Aço inoxidável

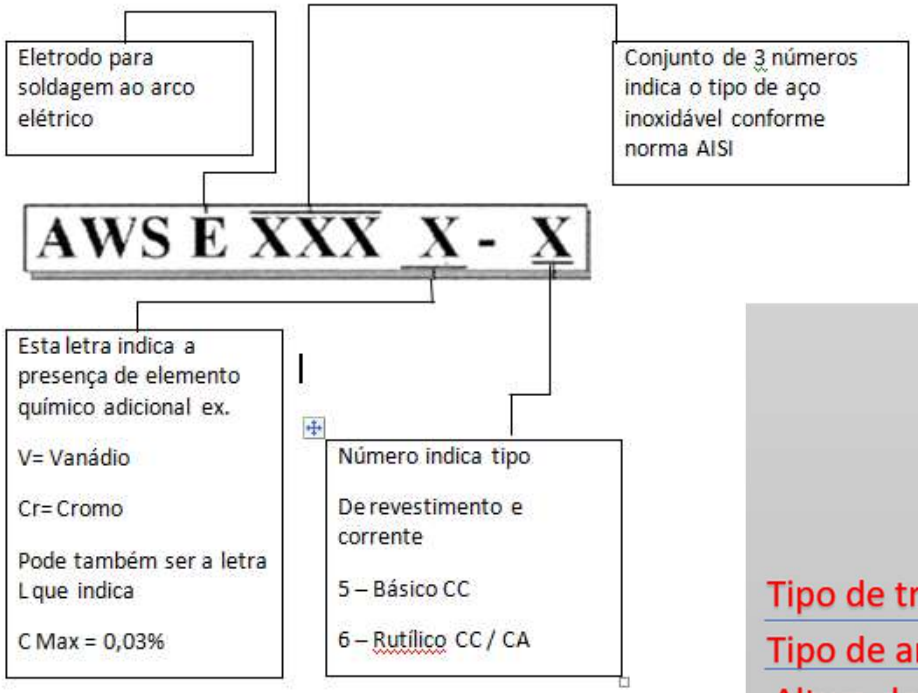

ESPESSURA DA CHAPA		ØELETRODO	TIPO DE ARCO
FINA	0,5 a 5 mm	2,5 mm	SUAVE
MÉDIA	5,1 A 10mm	3,25 mm	MÉDIA
GROSSA 1	10,1 a 20 mm	4 mm	FORTE
GROSSA 2	20,1 a 200 mm	5 mm	FORTE

Produtividade

Baixa = até 20 pcs.

Tipo de transferência:	Globular		Spray
Tipo de arco:	Suave	Médio	Forte
Altura do Arco:	Longo	Médio	Curto

- **Chapa fina;**
- **Baixa produtividade;**
- **Sem dano térmico;**
- **Qualquer posição;**

- **Chapa grossa;**
- **Alta produtividade;**
- **Com dano térmico;**
- **Posição Plana;**

Welding positions

FILLET WELDS

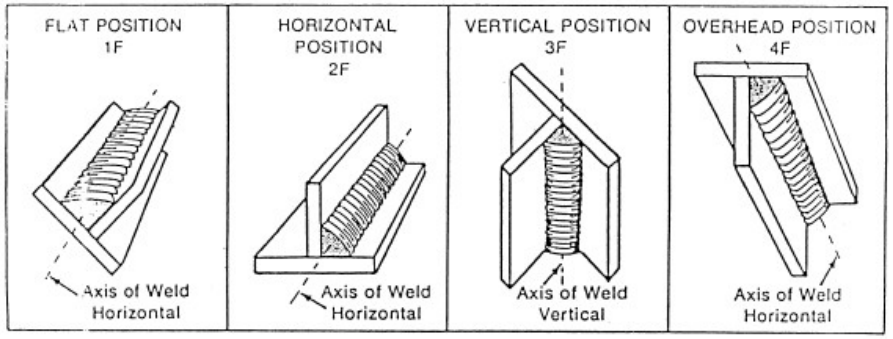
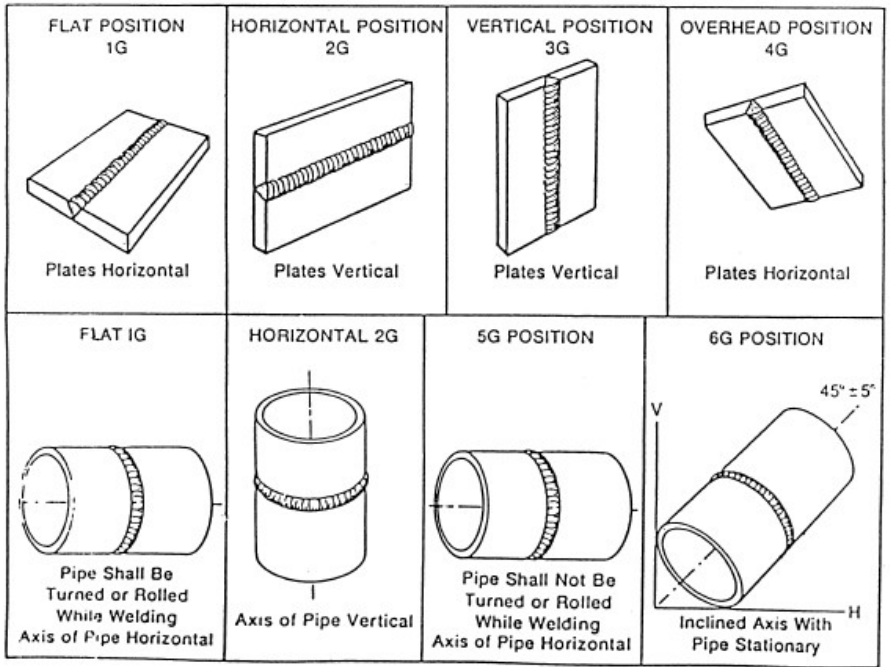
GROOVE WELDS